Znakomita wydajność nawet w najbardziej skomplikowanych zadaniach

Atramentowy druk binarny typu array

Seria BX

VIDEOJET

Uniwersalne, niezawodne i szybkie cyfrowe systemy druku dla zwiększonej produktywności

Najważniejszy jest przerób. Im więcej zadań można wydrukować i im szybciej można je ukończyć, tym większe są potencjalne zyski.

Urządzenie BX6500 firmy Videojet jest wyposażone w jedną głowicę drukującą z pasmem druku o szerokości 51 mm (2 cale) pracującą z szybkością do 600 m/min (1970 stóp/min). Jeszcze większą wydajność zapewnia urządzenie BX6600 w konfiguracji obejmującej dwie głowice drukujące obsługiwane przez jeden silnik druku. Oznacza to możliwość druku 102 mm (4 cali) grafik i tekstu bez przerwy w jednym przebiegu. Głowice można również rozdzielić tak, aby drukowały na różnych obszarach elementu docelowego.

Wszechstronność

Standardowa rozdzielczość 128 x 128 dpi z możliwością podwyższenia do 128 x 256 dpi (z regulacją enkodera) zapewnia dobrą jakość druku w przypadku drukowania adresów, map, grafik lub informacji promocyjnych oraz w wielu innych zastosowaniach.

- Podstawowe adresowanie przesyłek listowych i bardziej złożone drukowanie zmiennych grafik, logo oraz kodów kreskowych 2D.
- Urządzenie wyróżnia się niezrównaną opłacalnością i elastycznością drukowania na trudnych podłożach, na przykład materiałach wysokopołyskowych lub powłokach lakieru UV.

Błyskawiczne uruchamianie i niezawodna, wydajna praca

- Sekwencja rozruchu inicjowana z poziomu komputera ogranicza do minimum procedury wykonywane ręcznie przez operatora i przygotowuje drukarkę do drukowania w ciągu kilku minut.
- Wyłączanie drukarki jest równie proste — wystarczy praktycznie jedno kliknięcie myszą.
- Automatyczny proces fazowania optymalizuje jakość druku i czas sprawności urządzenia bez konieczności interwencji operatora.
- Zintegrowany wiskozymetr sterowany temperaturą i skraplacz rozpuszczalnika przyczyniają się do ekonomicznego i wydajnego użycia rozpuszczalnika.

Drukowanie na wybranych podłożach

Oferta zawiera duży wybór szybkoschnących atramentów — od receptur acetonowych o niskiej zawartości lotnych związków organicznych po atramenty na bazie MEK. Zapewnia to rozszerzone możliwości drukowania, obejmujące zadania druku na podłożach powlekanych lakierami wodnymi, lakierami UV i innych wysokopołyskowych materiałach, które utrudniają drukowanie. Płyny firmy Videojet są opracowane pod kątem optymalnej wydajności, mniejszych kosztów operacyjnych, wydłużonego czasu sprawności i najwyższej jakości druku.

- Jednosekundowy czas schnięcia eliminuje konieczność stosowania suszarek i związane z tym wysokie koszty energii.
- Oferta czerwonych, zielonych i niebieskich atramentów umożliwia dodanie kolorów do zadań drukowania.
- Atramenty specjalistyczne zapewniają możliwość drukowania na kartach z tworzywa i doskonałą czytelność kodów kreskowych.

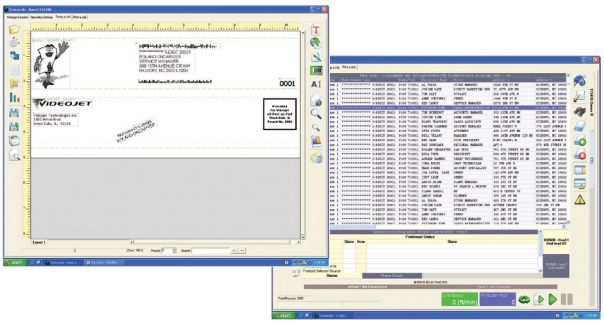

Zaawansowany i intuicyjny interfejs użytkownika

Kontroler Crescendo firmy Videojet to intuicyjny interfejs operatora standardowo obejmujący poziomy dostępu chronione hasłem dla zapewnienia stosownych możliwości dostępu.

- Jeden kontroler Crescendo może sterować jednym lub dwoma urządzeniami BX6500/6600 zawierającymi łącznie do czterech głowic drukujących.
- Każda z głowic (sterowanych przez kontroler Crescendo) może zostać umieszczona na oddzielnej linii; można też skrócić o połowę czas wykonywania pojedynczego zadania.
- Pliki PDF pozwalają na łatwą kontrolę i zatwierdzanie przez klienta.
- Drukowane kody kreskowe obejmują popularne standardy, takie jak pakietowe kody kreskowe Intelligent Mail® (IMpb) oraz kod Quick Response (QR).

Szybki druk cyfrowy

Przy szybkości sięgającej 600 m/min (1970 stóp/min) system jest przygotowany do najszybszych zadań, niezależnie od tego, czy miejscem instalacji jest taśma, nawijarka, urządzenie do transportu przesyłek czy inny sprzęt o dużej prędkości. Na przykład na niektórych systemach transportowych z funkcjami sortowania przesyłek na linii produkcyjnej szybkość ta może przełożyć się na ponad 50 000 przesyłek na godzinę. Urządzenia z serii BX6500/6600 umożliwiają adresowanie, drukowanie zmiennych grafik i kodów kreskowych, zapewniając przy tym doskonałe połączenie jakości obrazu i dużej szybkości dostosowane do potrzeb klienta.

Wysoka niezawodność i trwałość oznaczają wysoką produktywność

Wytrzymałe głowice drukujące urządzeń z serii BX6500/6600 nie są zaprojektowane jako części zużywalne. Konstrukcja głowic BX dorównuje żywotnością całemu systemowi — dlatego nie są wyposażone w licznik godzin i nie wymagają wymiany czy regeneracji.

- Drukarki serii BX6500/6600 są w stanie sprostać najbardziej wymagającym zastosowaniom.
- Obudowa o stopniu ochrony IP5X i dysze głowic drukujących wykonane są z odpornej na korozję i rozpuszczalniki stali nierdzewnej.

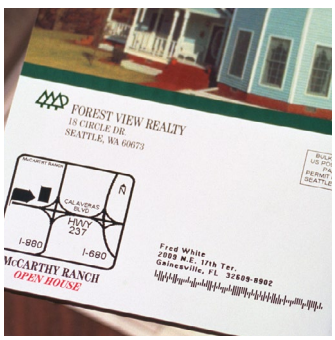

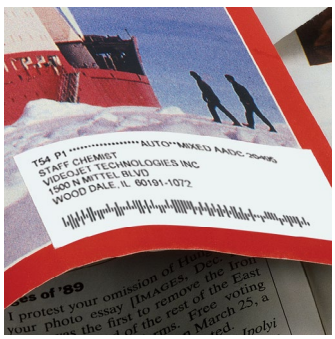

Elastyczne konfiguracje i uniwersalna zgodność

Drukarki serii BX6500/6600 mogą pracować jako samodzielne urządzenia lub jako część systemu drukowania na bieżąco. Można je integrować z różnymi urządzeniami produkcyjnymi, takimi jak prasy do druku na wstęgach, urządzenia bindujące lub linie pakujące.

- Zwarta konstrukcja głowicy drukującej, przewód zintegrowany o długości 6 m (19,7 stopy) oraz możliwość drukowania pod dowolnym kątem (obrót o 360°).
- Drukowanie na niemal każdym podłożu, w niemal dowolnym zastosowaniu na linii produkcyjnej.
- Możliwość przetoczenia na inne miejsce w przypadku zmiany zadania.
- Opcja sterowania za pomocą kontrolerów innych firm.

Opcje udoskonalenia używanego urządzenia BX

Dostępność modeli BX6500/6600 daje możliwość modernizacji istniejących urządzeń BX6300/6400.

- Modernizacja obejmuje wymianę istniejącego kontrolera BX na kontroler Crescendo i przełączenie niektórych płytek drukowanych silnika drukarki.
- Uzyskany w ten sposób udoskonalony system druku BX nie tylko pozwala na oszczędność czasu dzięki dodatkowym funkcjom kontrolera, ale także daje możliwość wykonywania bardziej złożonych i wymagających zadań.

Seria BX Videojet®

Atramentowy druk binarny typu array

Specyfikacje wydruku

Rozdzielczość
128 x 256 dpi (w kierunku przesuwu)
128 x 128 przy szybkości 600 m/min (1970 stóp/min), w zależności od obrazu

Szybkość drukowania
600 m/min (1970 stóp/min), w zależności od obrazu

Wysokość druku
51 mm (2 cale) na głowicę drukującą, do dwóch głowic drukujących w urządzeniu

Grafika
Wiele formatów, w tym między innymi: jpg, bmp, gif, pcx itp.

Czcionki
Większość czcionek Windows® TrueType® oraz OpenType (z konturem TrueType); czcionki .SPF (wyeksportowane z systemu BX 63/64)

Kody kreskowe
Liniowe: Code39, Code128, EAN128, ITF, EAN8, UPCa, UPCe, Codabar, GS1-128, Intelligent Mail®, Royal Mail, KIX, Australia Post, kod pakietowy Intelligent Mail®, EAN13 2D: PDF417, DataMatrix, DP Premium Address, QR GS1 DataMatrix

Obrót
Kody kreskowe: Co 90 stopni
Tekst i grafika: dowolny kąt

Orientacja druku
Normalna, obrócona, odwrócona oraz obrócona i odwrócona

Sterowanie głowicą drukującą
Jeden kontroler Crescendo może obsługiwać maksymalnie dwa urządzenia BX 6500/6600 (maksymalnie cztery głowice drukujące)

Odległość natrysku
1,6–6,4 mm (1/16–1/4 cala)

Odpowiednie podłoża
Papier porowaty, papier powlekany lakierem wodnym i UV, większość tworzyw, niektóre szkła i metale; zostały też przetestowane inne unikatowe podłoża

Kontroler i oprogramowanie

Procesor
Procesor Intel

Pamięć
4 GB (minimum)

System operacyjny
Windows® 10 IoT Enterprise

Dysk twardy
500 GB (minimum)

Sieć
2 połączenia 1 GB LAN

Oprogramowanie
Zintegrowany pakiet do konfiguracji, konserwacji, formatowania i drukowania danych; standardowy Videojet IO Box

Języki
holenderski, angielski, francuski, niemiecki, włoski i hiszpański

Oprogramowanie diagnostyczne
Inspector™ — zapewnia monitorowanie wielu różnych parametrów pracy oraz możliwość sterowania ręcznego (opcja)

Formaty danych
Fixed Field, Fixed Record, Delimited, Multiline, CSV, TEX, TX2, MDB, DBF, JS2

Płyny

Pojemność
Stałe zbiorniki o pojemności 5,3 litra na atrament i płyn uzupełniający

Rodzaje atramentów
Rodzaje atramentów
Atramenty na bazie MEK, acetonu, mieszanki aceton/etanol

Kolory atramentów
Czarny
Czerwony, niebieski, zielony (tylko na bazie acetonu/etanolu)

System płynu
Jeden na głowicę, umożliwiający używanie wielu kolorów w przypadku wielogłowicowej konfiguracji drukarki

Atramenty o specjalnym przeznaczeniu
Czarne atramenty na bazie MEK zapewniające optymalną czytelność kodów kreskowych i podwyższoną przyczepność do kart z tworzywa

Akcesoria opcjonalne
Stojak do montażu jako samodzielne urządzenie
Samodzielna stacja czyszczenia
Detektor produktu
Enkoder obrotowy
Sygnalizator ostrzegawczy
Kable sterowania, czujnik i stojak podajnika
Przełącznik LAN
Kable do systemu kilku urządzeń

Parametry instalacji elektrycznej i warunki otoczenia

Zasilanie
220 – 240 V AC, 50/60 Hz lub 120 V AC, 50/60 Hz, jednofazowe

Pobór prądu
8 A (240 V), 16 A (120 V)

Temperatura robocza
Od 4°C do 38°C (od 40°F do 100°F)

Zakres wilgotności
Od 10% do 80% wilgotności względnej bez kondensacji

Stopień ochrony obudowy
IP5X

Wentylacja
Zalecana w pobliżu głowicy drukującej

Parametry mechaniczne

Wymiary obudowy
104,1 cm (41 cali) wys. x 50,0 cm (19,7 cala) szer. x 60,0 cm (23,6 cala) głęb.

Wymiary głowicy drukującej
32,5 cm (12,8 cala) wys. x 10,0 cm (3,94 cala) szer. x 11,0 cm (4,33 cala) głęb.

Materiał obudowy
Stal nierdzewna 304

Materiał głowicy drukującej
Stal nierdzewna 305

Doprowadzenie powietrza
Ciśnienie 2,7/5,4 bara (40/80 psi); zużycie 15/30 l/min

Przewód zintegrowany
Długość 6 m (19,7 stopy)

Wymiary

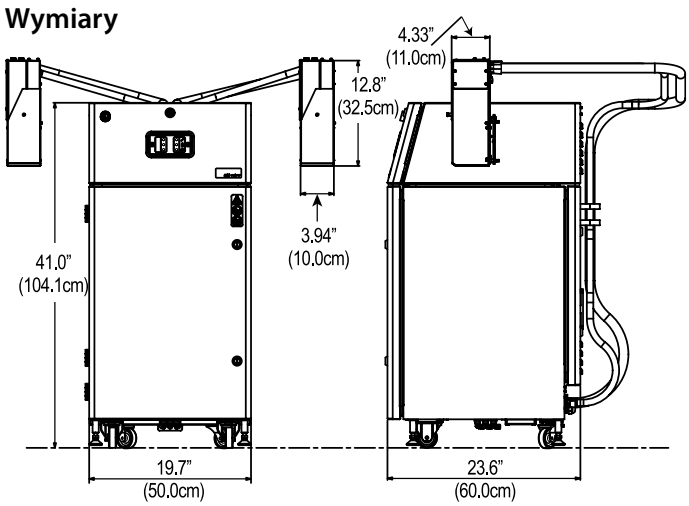

CERTIFIED ISO 9001 DOCUMENTED QUALITY

Poczucie pewności w standardzie

Firma Videojet Technologies jest światowym liderem w branży identyfikacji wyrobów, oferującym produkty do drukowania na bieżąco, znakowania i kodowania. Nasza oferta obejmuje także płyny do konkretnych zastosowań oraz serwis urządzeń w całym cyklu eksploatacji.

Naszym celem jest pomaganie klientom z branży pakowanych artykułów konsumenckich oraz produktów farmaceutycznych i przemysłowych w zwiększaniu wydajności, ochronie i rozwijaniu marek oraz nadążaniu za trendami na rynku i zmianami przepisów. Firma Videojet jest liderem technologii i ekspertem w dziedzinie zastosowań atramentowego druku ciągłego (CIJ), termicznego druku atramentowego (TIJ), znakowania laserowego, druku termotransferowego (TTO), znakowania i etykietowania opakowań zbiorczych oraz różnych technologii drukowania. Na całym świecie zainstalowanych jest ponad 345 000 drukarek firmy Videojet.

Nasze urządzenia wykonują nadruki na ponad dziesięciu miliardach produktów dziennie. Firma oferuje pomoc w zakresie sprzedaży, serwisowania, szkoleń oraz zastosowań swoich rozwiązań za pośrednictwem ponad 4000 pracowników biur firmy w 26 krajach w różnych regionach świata. Firma Videojet posiada także sieć dystrybucyjną, która obejmuje ponad 400 dystrybutorów i producentów OEM obsługujących 135 krajów.

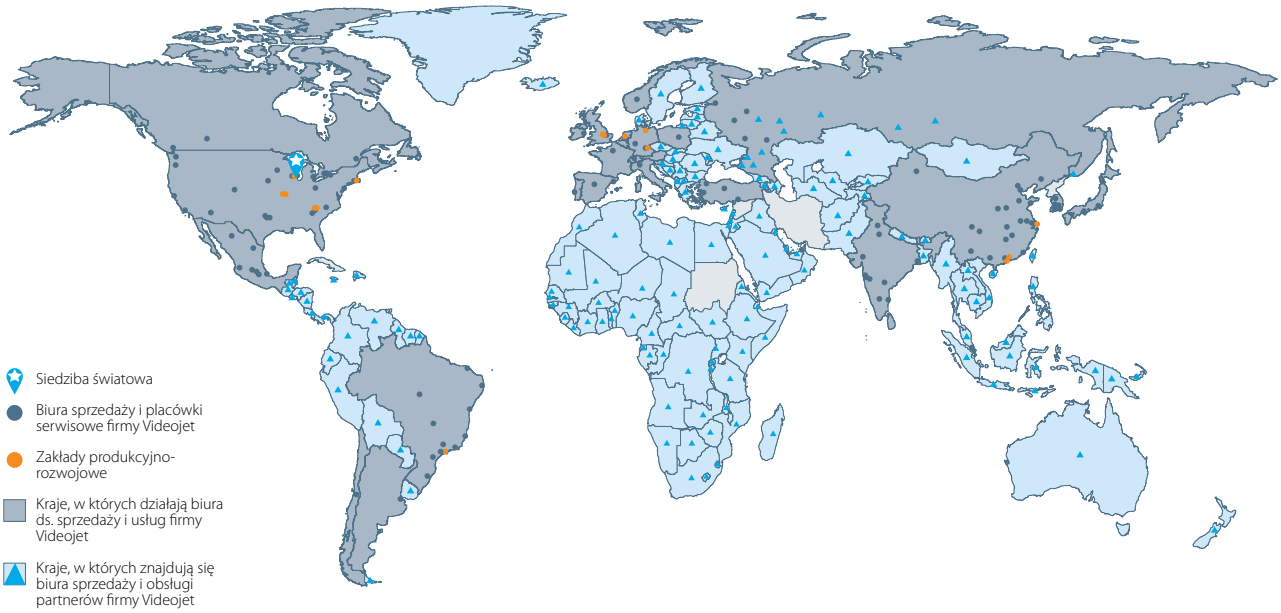

Zadzwoń pod numer **887 444 600**
napisz na adres **handel.em@videojet.com**
lub odwiedź stronę **www.videojet.pl**

Videojet Technologies Sp. z o.o
Ul. Kolejowa 5/7
01-217 Warszawa, Polska

© 2019 Videojet Technologies Inc. Wszelkie prawa zastrzeżone.

Polityka firmy Videojet Technologies przewiduje ciągłe doskonalenie oferowanych produktów. Zastrzegamy sobie prawo do wprowadzania zmian konstrukcyjnych oraz zmian w specyfikacji bez uprzedniego powiadomienia. Windows jest zastrzeżonym znakiem towarowym firmy Microsoft Corporation. TrueType jest zastrzeżonym znakiem towarowym firmy Apple Computer, Inc. Intelligent Mail jest zastrzeżonym znakiem towarowym, a POSTNET jest znakiem towarowym United States Postal Service®, używanym za pozwoleniem tej agencji.

Nr kat. SL000446
br-bx-series-0419